Détecteur de présence - Professional Line

# Dual HF

DALI-2 APC - faux-plafonds
EAN 4007841 079499
Réf. 079499

**Dessin dimensionnel 1**

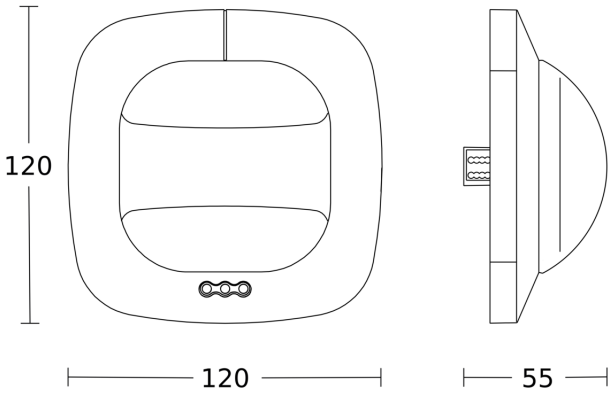

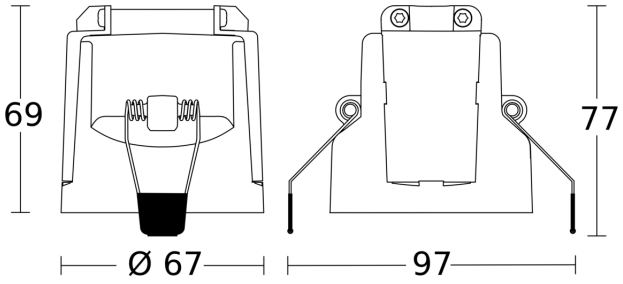
**Dessin dimensionnel 2**